SM-01F	重要度

产品名称	冷藏冷冻箱
产品型号	BC-46G BC-83R BC-106R BCD-113R BC-95A BCD-133R BC-106G BCD-82R BCD-210R BC-83G BC-166G BC-200G BC-225R BC-122R BC-235R BD-160R BCD-192R BCD-203R BD-80R BCD-249R BC-50R BCD-150R BCD-222RA
文件名称	优诺说明书
文件编号	SM-01F
编制日期	2021年05月

技术要求

1. 印刷清晰，印色按电子档。
2. 纸张大小为A5纸，双面印刷。
3. 须经技术部门确认后才能批量印刷。
4. 装订要求如下图。

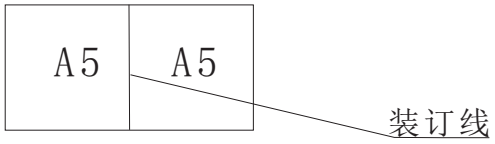

标记	处数	文件号	签字	日期
I	换版	TY(20)技-001	宋文静	2020.4.18
K	换版	(21)技字改-118号	宋文静	2021.05.13
J	换版	TY(20)技-006	宋文静	2020.6.12

出图审查	设计	宋文静	标准	
日期	校对	张颖	审定	包相辉
	工艺	张云	日期	2021-05-13

优诺说明书	SM-01F		
150g铜板纸	图纸样式	重量(g)	比例
	A4		1:1
	共 7 张		第 1 张
图形识别符号	杭州金松优诺电器有限公司		

合格证

产品按标准检验合格

检验员:_____

金松EUNA电器

EUNA® 优 诺

网址: WWW.HZJE.CN
公司: 杭州金松优诺电器有限公司
地址: 浙江省杭州经济技术开发区3号大街19号
电话: 4006721777;4008851122

SM-01F/K

EUNA®

优 诺

服务理念
顾客,您是总裁

服务标准
一切为了您的满意

服务目标
追求用户使用优诺产品的最大满足

说 明 书

衷心感谢您选用 EUNA® 电冰箱

● 安装、使用前请仔细阅读本说明书

● 涉及产品

BC-46G BC-83R BC-106R BCD-113R

BCD-133R BC-106G BCD-82R BCD-210R

BC-83G BC-166G BC-200G BC-225R

BC-122R BC-235R BD-160R BCD-192R

BCD-203R BC-95A BCD-150R BCD-222RA

BCD-249R BD-80R BC-50R

● 产品执行的国家标准

- GB/T 8059 《家用和类似用途制冷器具》
- GB 4706.1 《家用和类似用途电器的安全 第一部分：通用要求》
- GB 4706.13 《家用和类似用途电器的安全 制冷器具、冰淇淋机和制冰机的特殊要求》
- GB 4343.1 《电磁兼容 家用电器、电动工具和类似器具的要求 第1部分：发射》
- GB 17625.1 《电磁兼容 限值 谐波电流发射限值（设备每相输入电流≤16A）》
- GB 12021.2 《家用电冰箱耗电量限定值及能源效率等级》
- GB 19606 《家用和类似用途电器噪声限值》

● 目录

●产品用途、产品特点及安装说明……2
●各零件名称……3
●初次使用……5
●微冻室使用方法……5
●冷藏室使用方法……6
●冷冻室使用方法……6
●温度调节、除霜……6
●更换照明灯具、食物存放指南……7
●清洁、保养……8
●安全注意事项……8
●疑问解答……10
●技术参数……11
●装箱单……12
●回收提示……13
●保修卡……14

●产品用途

本器具用于家用和类似用途，如：

●商店、办公室或其它工作场合的厨房区域；

●农场以及宾馆、汽车旅店和居住型环境的顾客；

●家庭旅馆型环境；

●餐饮业和类似的非零售业应用。

●产品特点

●采用名牌高效压缩机，可靠性高，效果更好。

●制冷系统优化，更加省电。

●内藏式冷凝器,内置式感温头。

●钢化玻璃层架，美观、结实、耐用。

●安装说明

●搬运时应从底部抬起，请勿抬拉箱门及门把手，不要将冰箱倒置或横放,搬运过程中要避免碰撞或剧烈的振动。

●拆除包装箱、泡沫底座及所有固定用的胶带等所有包装件。

●采用187V-242V、(50±1)Hz单相交流电源，必须使用独立专用插座并在供电线路上安装10A保险丝,不能与其它电器共同用同一插座。如果电源电压条件不符，可能损坏压缩机。安装在水汽多的地方时，除接地线外，还要装上漏电保护开关；请勿加长电源线，避免捆扎使用；不要让电源线贴近压缩机。

⚠ 警告：

插头一定要匹配带地线的插座。插座请按图示正确连接(E接地，N零线，L火线)。

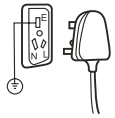

●请安装在不受热气和太阳照射、湿气少、通风情况良好之处。

●请留出散热空间，左右侧面要留出20cm以上，背面和上面要留出10cm以上的空隙。产生振动和异常噪音时，须留出更大空间。

●请安装在坚实平坦处，转动可调支脚，使冰箱保持水平。

●安装调平后，先不要接通电源，让冰箱静置2小时以上，再接通电源，以确保冰箱正常运转。

●各零件名称

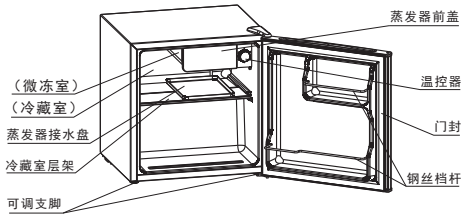

注：1.此机型为BC-46G示意图,附件及数量见装箱单。
2.如果您购买的是改进型产品，可能与本示意图不完全一致，但不会改变性能和使用方法，敬请放心使用。

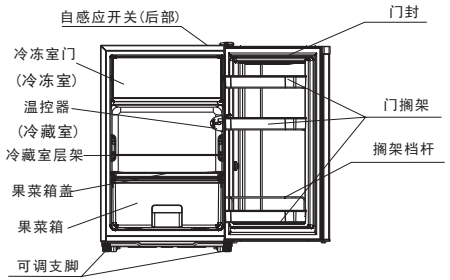

注：1.此机型为BC-106G BC-83G BC-166G BC-200G示意图,附件及数量见装箱单。
2.如果您购买的是改进型产品，可能与本示意图不完全一致，但不会改变性能和使用方法，敬请放心使用。

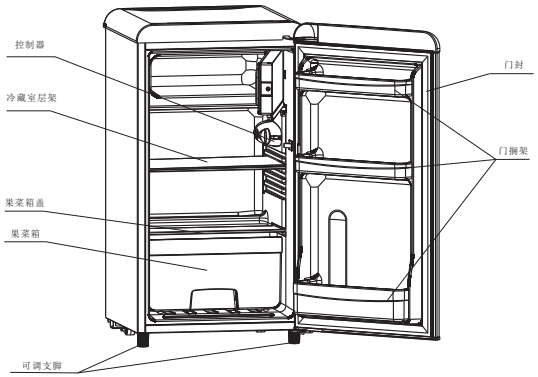

注：1.此机型为BC-83R 示意图,附件及数量见装箱单。
2.如果您购买的是改进型产品，可能与本示意图不完全一致，
但不会改变性能和使用方法，敬请放心使用。

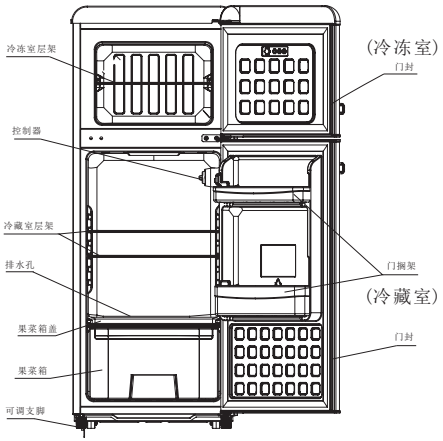

注：1.此机型为BCD-113R 示意图,附件及数量见装箱单。
2.如果您购买的是改进型产品，可能与本示意图不完全一致，
但不会改变性能和使用方法，敬请放心使用。

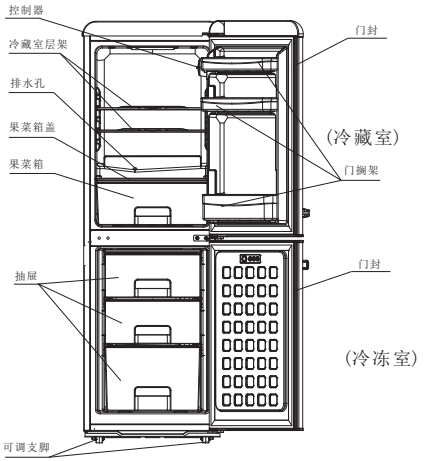

注：1.此机型为BCD-133R BCD-150R 示意图,附件及数量见装箱单。
2.如果您购买的是改进型产品，可能与本示意图不完全一致，
但不会改变性能和使用方法，敬请放心使用。

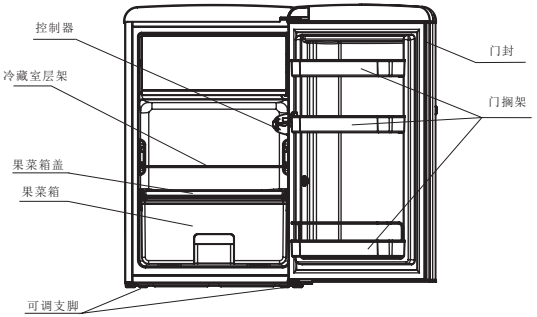

注：1.此机型为BC-106R BC-225R示意图,附件及数量见装箱单。
2.如果您购买的是改进型产品，可能与本示意图不完全一致，
但不会改变性能和使用方法，敬请放心使用。

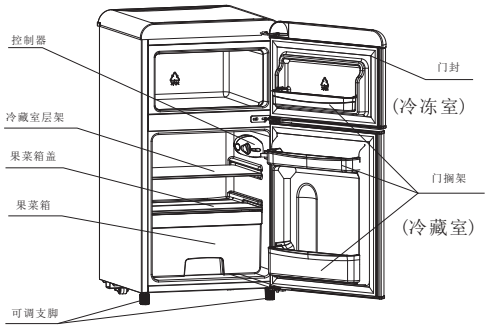

注：1.此机型为BCD-82R示意图,附件及数量见装箱单。
2.如果您购买的是改进型产品，可能与本示意图不完全一致，
但不会改变性能和使用方法，敬请放心使用。

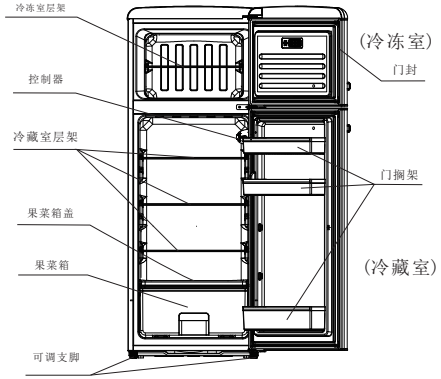

注：1.此机型为BCD-210R示意图,附件及数量见装箱单。
2.如果您购买的是改进型产品，可能与本示意图不完全一致，
但不会改变性能和使用方法，敬请放心使用。

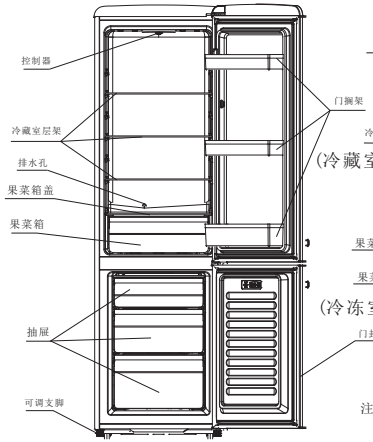

注：1.此机型为BCD-192R BCD-203R BCD-249R 示意图,附件及数量见装箱单。
2.如果您购买的是改进型产品，可能与本示意图不完全一致，
但不会改变性能和使用方法，敬请放心使用。

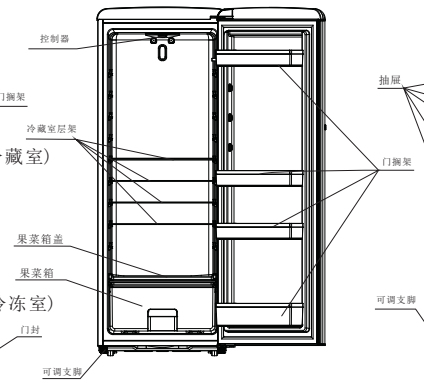

注：1.此机型为BC-235R BC-122R示意图,附件及数量见装箱单。
2.如果您购买的是改进型产品，可能与本示意图不
完全一致，但不会改变性能和使用方法，敬请放心使用。

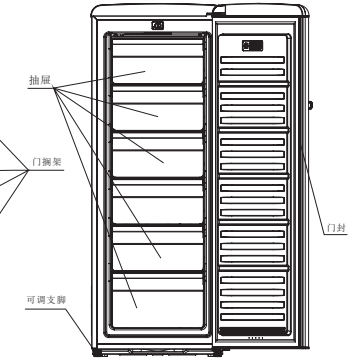

注：1.此机型为BD-160R 示意图,附件及数量见装箱单。
2.如果您购买的是改进型产品，可能与本示意图不完全
一致，但不会改变性能和使用方法，敬请放心使用。

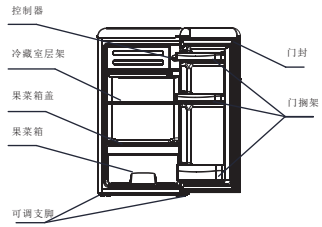

注：1.此机型为BC-95A 示意图,附件及数量见装箱单。
2.如果您购买的是改进型产品，可能与本示意图不完全
一致，但不会改变性能和使用方法，敬请放心使用。

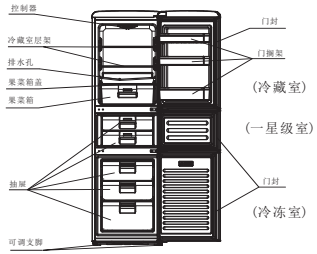

注：1.此机型为BCD-222RA 示意图,附件及数量见装箱单。
2.如果您购买的是改进型产品，可能与本示意图不完全
一致，但不会改变性能和使用方法，敬请放心使用。

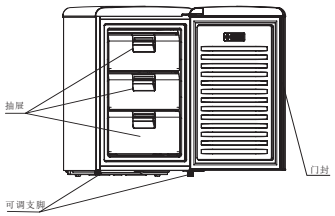

注：1.此机型为BD-80R 示意图,附件及数量见装箱单。
2.如果您购买的是改进型产品，可能与本示意图不完全
一致，但不会改变性能和使用方法，敬请放心使用。

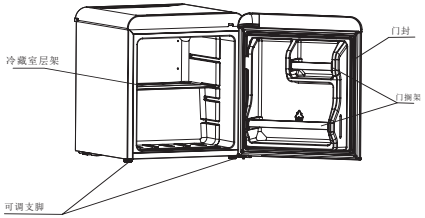

注：1.此机型为BC-50R 示意图,附件及数量见装箱单。
2.如果您购买的是改进型产品，可能与本示意图不完全
一致，但不会改变性能和使用方法，敬请放心使用。

●初次使用

● 购机后请至少静放2小时再插电使用。初次使用时,请将控制器上调温旋扭调至“3”档,接通电源,关闭冰箱门,检查压缩机是否运转,冰箱两侧是否逐渐发热(发热为正常),开机半小时后,冷冻室有明显的低温感觉,通电2～3小时后,按温度调节指示调节温度,再放入食品。初次使用,冰箱工作运转时间较长是正常现象。

●微冻室使用方法(仅限于带微冻室的冷藏箱)

●用来冷冻或储藏食品和制取少量冰块,不得存放玻璃瓶装或罐装密封液体物品,以免由于液体冻结时,体积膨涨而发生破裂。

●冷藏室使用方法(仅限于全冷藏箱和带微冻室的冷藏箱)

●冷藏室适于储藏不需冷冻的食品和饮料，需短期储藏的食品。

●瓶栏适于储藏蛋类、罐装饮料、瓶装钦料、袋装食品等。

●请不要在瓶栏上放太多、太重的物品，以防掉下。

●冷冻室使用方法(仅限于全冷冻箱)

●冷冻室用于冷冻食品和制取少量冰块，或储藏需长时间冷冻保存的食品。

●不要放入玻璃瓶装或罐装密封液体产品,以免液体冷冻体积膨胀,发生破裂。

●速冻食品请在食品尚未解冻时，尽快放入冷冻室内储藏。

●蛋类、蔬菜、水果、乳制品、豆制品不适宜冷冻储藏。

●一星级室使用方法(仅限三门冰箱)

● 一星级室温度可保持在-7℃左右,可使存放于其中的鱼肉类食品易于切削并保持原汁原味。

● 一星级室里的食物储存时间不要超过2天,如果长时间存放请放在冷冻室内,不同的食物削切的温度不同。

●温度调节

●您可以根据需要调节控制器上的调温旋扭,对箱内温度进行调节。控制器上数字是档位,不代表具体的温度值,相同室温下,数字越大,箱内温度越低；“0”位是强断点,冰箱停止工作。

BC-46G温控器示意图

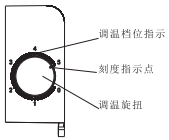

BC-106G BC-83R BC-106R
BCD-82R BCD-210R BC-83G
BC-166G BC-200G BC-225R
BCD-150R BC-122R
温控器示意图

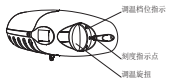

BCD-113R BCD-133R 温控器示意图

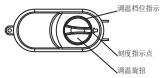

BD-160R 温控器示意图

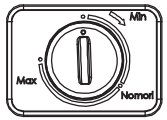

BCD-192R BCD-203R BCD-249R
BC-235R 温控器示意图

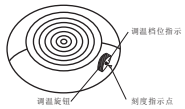

BC-95A 温控器示意图

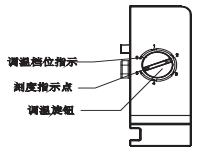

BCD-222RA 温控器示意图

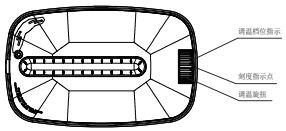

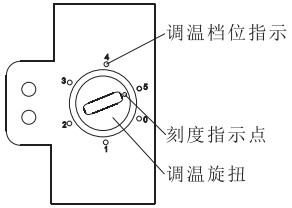

BD-80R温控器示意图

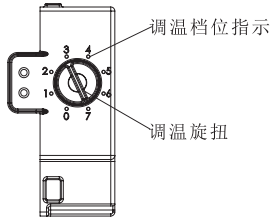

BC-50R温控器示意图

●部分冰箱增加了一个自感应开关,取代了传统的机械温度手动补偿开关。自感应开关根据环境温度变化自动动作,即当环境温度偏低时,自感应开关接通,实现温度补偿;当环境温度升高时,自感应开关断开,取消补偿。

●除霜

●冷藏室后壁上结霜或者薄冰会化为水经排水孔流到冰箱下部的接水盘中，系统运行时产生的热量使化霜水蒸发。冷藏室后壁结霜薄冰及有水珠，是制冷和除霜过程中的正常现象。请保持排水孔的畅通。如果冷藏室背部结冰，可调至“0”档后，待霜层熔化后，用抹布擦干净。

●冷冻室需要人工除霜，冷冻室结霜过厚会影响制冷效果，会增加冰箱耗电量。当霜层达到5mm时，应及时除霜。除霜前，请先切断电源，取出食品，放在阴凉处。敞开箱门，待霜层熔化后，用抹布擦去化霜水。

●请勿用尖锐锋利的器具、金属工具、电吹风或电加热器等对冰箱进行除霜，以免损坏冰箱。

●更换照明灯具

●照明灯具必须由制造商、其维修部或类似部门的专业人员更换。

●食物存放指南

●冰箱内食物不宜挤得太紧，以免影响箱内冷气循环，增加耗电。

●食品请用保鲜纸包装，以防食品水份蒸发造成食品干缩、串味及层架滴水现象。可以洗涤的食品最好洗净，擦掉水份后储藏。

●南瓜、萝卜、洋葱、香蕉等无需放入箱内保鲜。

●冰箱内不要放太大、太重的物品，以防压坏冷藏室层架。

●不要把太热的食物放入冰箱内，要先将食物自然冷却后再放入。

●清洁、保养

● 清洁、保养时请先切断电源。

● 一般部位可用温湿软布擦拭。污迹难于擦拭时，用中性清洁剂清洗。

● 门封条可取下清洁，清洁完毕后嵌入门封槽中。门封条可采用中性清洁剂清洁。嵌入门封条时，先将四角部分固定，然后逐段嵌入。

● 请勿用开水、去污剂、酸碱性洗涤剂、香皂、研磨粉、汽油、烯料、酒 精、苯类、有机溶剂及刷子擦洗。

● 沾上食用油时，请及时擦掉，否则会导致塑料零件开裂。

● 请勿直接用水冲洗冰箱，以防生锈和电气绝缘降低。

● 清洁后检查电源插头及电源线是否有损伤。如果冰箱电源线或灯泡损坏，必须由指定的维修店更换，请勿自行更换。

● 冰箱长时间停用时，请切断电源，参照上述方法清洁冰箱，并打开冰箱门2~3天，使内部干燥，以防止发霉、异味等。

●安全注意事项

● 请使用独立标准专用插座并有可靠接地。不要让电源线贴近压缩机以免绝缘失效。勿使用有损伤的电源线和插座。

● 如果电源软线损坏，为了避免危险，必须由制造商、其维修部或类似部门的专业人员更换。

● 冰箱禁止在户外和雨中使用。

● 冰箱勿近危险品，不宜放在煤气、汽油、酒精、油漆、天那水等易挥发、燃烧物附近，上述危险物品更不能放进冰箱内。

● 停电时，请拨下电源插头，至少5分钟后，方可接通电源,以免压缩机负荷过大，影响寿命。

● 冰箱使用的R600a制冷剂和环戊烷发泡材料均为可燃性材料，废旧冰箱应与火源隔绝，不能燃烧处理。请交给具有资质的专业回收公司处理。以避免对环境造成危害或引发其它危险。丢弃冰箱时，务必取下门封，以免小孩误入冰箱，发生封进冰箱的危险。

● 制冷剂和发泡剂是可燃的，维修时注意防火。

● 警告－冰箱周围或在嵌入式结构里无阻碍物，保持通风通畅。

● 警告－除了制造商推荐的方式外,不得使用机械设备或其它方式加速除霜过程。

● 警告－制冷系统包含高压状态的制冷剂，不得破坏制冷系统。系统的维修必须由专业人员来进行。

● 警告－不得损坏制冷回路。管路中的制冷剂若溅入眼睛，会造成严重伤害。万一发生此类事件，应立即清洗眼睛并到医院就诊。

● 警告－除了制造商推荐使用的类型外,不得在器具的食品储藏室使用电器。冰箱顶部不宜放置和使用微波炉、电饭锅、稳压器等电器装置。

● 警告－不得在器具中贮存爆炸物,如助燃喷雾剂。

● 为了您和家人的安全，请一定要遵守下列安全注意事项：

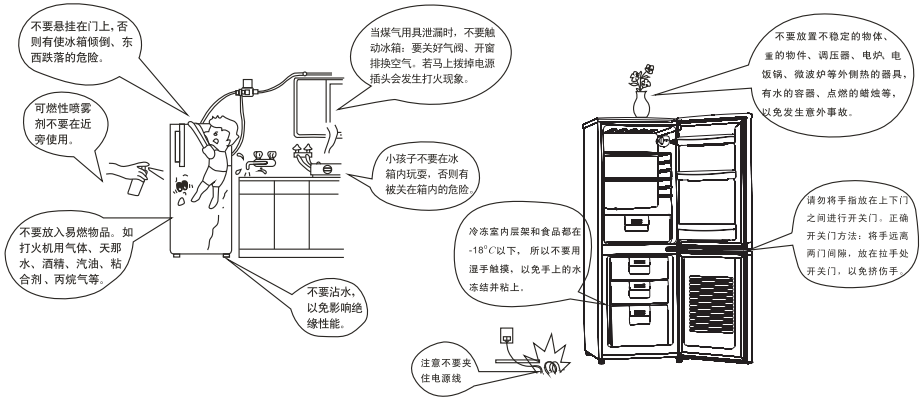

●疑问解答

●当您检查完下列事项后，冰箱仍然反常，请拨下电源插头，及时与咨询服务中心联系。

序号	现　　象	可　能　原　因
1	气流或流水似的声音，偶尔能听到“哗啦哗啦”或“嘶嘶”或“咕噜咕噜”声	因为制冷剂在管路中流动产生的声音，是正常现象
		温控器控制压缩机开停时发出的声音，是正常现象
2	箱体表面发热	冰箱内冷凝器向外散热，刚开始使用及夏季尤其会变热，是正常现象
3	噪音太大，有异常声音	安装地面是否平坦结实，安装在地板上可能会有响声
		冰箱后壁是否离墙太近
		冰箱上面是否有其它东西
		冰箱附件是否放在正常位置
		冰箱开始工作或停止工作时，声音会稍大
4	冰箱外边结露	当环境湿度较高时，会产生结露现象，是正常现象，请用干布擦拭
5	冷藏室内结露	温度较高以及冰箱门打开的时间较久，开启次数较多时，会引起结露现象
6	冷藏室食品被冻结	控制器调温旋扭档位设定太高
		食品是否紧贴后壁
7	制冷效果差	控制器调温旋钮设定档位是否太低
		是否受太阳直射或周围有发热器具
		是否将热的食品直接放入冰箱
		是否存放了过多的食品
		冰箱是否未关好、冰箱门的开闭是否太过频繁
		冰箱周围是否无散热空间
8	完全不能制冷	是否停电，电源插头是否插好
		电源电压是否是220V
		控制器调温旋扭是否在“0”档
9	冰箱内有异味	有气味的食品是否密封保存
		冰箱内是否有变质食品
		冰箱内部是否需要清洁
10	冷藏室背部结霜	因冷藏室制冷管路紧贴于冷藏室内胆的背部，冷藏室工作时，此处温度低于0℃而发生结霜现象，冷藏室停止工作后会自动化霜。

●技术参数

●由于产品的改进和技术更新,参数如有更改,请以冰箱背部的电路图铭牌为准,恕不另行通知。

型号 / 参数	气候类型	防触电保护类别	总有效容积(L)	软冻室容积(L)	冷冻室容积(L)	一星级室容积(L)	三星级室容积(L)	冷冻室性能	冷冻能力(Kg/12h)	额定电压(V)	额定频率(Hz)	额定电流(A)	制冷剂及注入量(G)	重量(kg)	外型尺寸(宽×深×高)(mm)	噪声dB(A)
BC-46G	N,ST	I	46	–	–	–	–	–	–	220~	50	0.6	R600a (12)	14	480×445×500	38
BC-106R	N,ST	I	106	–	–	–	13	**	–	220~	50	0.6	R600a (23)	28	550×630×875	38
BC-83R	N,ST	I	83	–	–	–	7	**	–	220~	50	0.6	R600a (18)	22	480×555×887	38
BCD-113R	N,ST	I	113	–	27	–	–	***	1.0	220~	50	0.85	R600a (40)	38	480×555×1225	38
BCD-133R	N,ST	I	133	–	47	–	–	***	1.0	220~	50	0.85	R600a (39)	43	480×555×1436	38
BC-106G	N,ST	I	106	–	–	–	13	**	–	220~	50	0.6	R600a (23)	28	550×580×875	38
BCD-82R	N,ST	I	82	–	25	–	–	***	1.0	220~	50	0.85	R600a (30)	25	480×555×905	38
BCD-210R	N,ST	I	210	–	45	–	–	***	1.0	220~	50	0.85	R600a (46)	44	550×630×1440	38
BC-83G	N,ST	I	83	–	–	–	7	**	–	220~	50	0.6	R600a (21)	24	480×495×855	38
BC-166G	N,ST	I	166	–	–	–	24	**	–	220~	50	0.6	R600a (26)	39	550×535×1222	38
BC-200G	N,ST	I	200	–	–	–	24	**	–	220~	50	0.6	R600a (26)	48	550×535×1415	38
BC-225R	N,ST	I	225	–	–	–	25	**	–	220~	50	0.6	R600a (34)	41	550×630×1440	38
BC-235R	N,ST	I	235	–	–	–	–	–	–	220~	50	0.6	R600a (34)	39	550×630×1440	38
BD-160R	N,ST	I	160	–	160	–	–	***	3	220~	50	0.9	R600a (61)	45	550×630×1440	38
BCD-192R	N,ST	I	192	–	45	–	–	***	1.0	220~	50	0.85	R600a (52)	43	550×630×1450	38
BCD-203R	N,ST	I	203	–	55	–	–	***	1.0	220~	50	0.85	R600a (51)	51	550×630×1620	38
BCD-249R	N,ST	I	249	–	64	–	–	***	1.5	220~	50	0.85	R600a (58)	55	550×630×1810	38
BC-95A	N,ST	I	95	–	–	–	–	–	–	220~	50	0.6	R600a (16)	20	480×555×905	38
BCD-150R	N,ST	I	150	–	47	–	–	***	1.0	220~	50	0.85	R600a (43)	37	480×555×1510	38
BCD-222RA	SN,N,ST	I	222	–	68	40	–	***	1.0	220~	50	0.85	R600a (53)	56	550×630×1790	38
BC-122R	N,ST	I	122	–	–	–	–	–	–	220~	50	0.6	R600a (16)	27	550×630×875	38
BD-80R	N,ST	I	80	–	–	–	–	–	5	220~	50	0.8	R600a (43)	28	550×615×875	38
BC-50R	N,ST	I	43	–	–	–	–	–	–	220~	50	0.6	R600a (16)	15	480×495×540	38

●装箱单

型号 / 数量 / 名称	电冰箱	冷藏室层架	冷冻室层架	门搁架	搁架挡杆	果菜箱	果菜箱盖	抽屉	说明书
BC-46G	1	—	—	—	2	1	1	—	1
BC-106G	1	1	—	3	1	1	1	—	1
BC-106R	1	1	—	3	1	1	1	—	1
BC-83R	1	1	—	3	—	1	1	—	1
BCD-113R	1	2	1	2	—	1	1	—	1
BCD-133R	1	2	—	3	—	1	1	3	1
BCD-82R	1	1	—	2	—	1	1	—	1
BCD-210R	1	3	1	3	—	1	1	—	1
BC-83G	1	1	—	3	—	1	1	—	1
BC-166G	1	2	—	4	1	1	1	—	1
BC-200G	1	3	—	4	1	1	1	—	1
BC-225R	1	3	—	4	—	1	1	—	1
BC-235R	1	4	—	4	—	1	1	—	1
BD-160R	1	—	—	—	—	—	—	6	1
BCD-192R	1	2	—	3	—	1	1	2	1
BCD-203R	1	2	—	3	—	1	1	3	1
BCD-249R	1	3	—	3	—	1	1	3	1
BC-95A	1	1	—	3	—	1	1	—	1
BCD-150R	1	2	—	3	—	1	1	3	1
BCD-222RA	1	2	—	3	—	1	1	3	1
BC-122R	1	2	—	3	—	1	1	—	1
BD-80R	1	—	—	—	—	—	—	3	1
BC-50R	1	1	—	2	—	—	—	—	1

回收提示

本产品超过使用期限或经过维修无法正常工作后，不应随意丢弃，请交由有废弃电器电子产品处理资格的企业处理，正确的处理方法请查阅国家或当地有关旧电器电子产品处理的规定。

附：冰箱产品中有害物质的名称及含量

部件名称	有害物质					
	铅 (Pb)	汞 (Hg)	镉 (Cd)	六价铬 (Cr (VI))	多溴联苯 (PBB)	多溴二苯醚 (PBDE)
压缩机	○	○	○	○	○	○
制冷管道件 (冷凝器、蒸发器、除露管、干燥过滤器、回气管、毛细管等)	○	○	○	○	○	○
保温层及制冷剂	○	○	○	○	○	○
金属结构件 (侧板、面板、后板、三横条、压缩机托板、门铰、加强铁等)	○	○	○	○	○	○
非金属结构件 (玻璃面板、后板、底板、支撑板等)	○	○	○	○	○	○
紧固件 (螺钉、螺母、螺栓等)	○	○	○	○	○	○
线材 (电源线、内藏导线等)	○	○	○	○	○	○
塑料件 (内胆、门封、顶盖、定位板、框条、装饰条（盖）、控制器盒、灯罩、灯座、拉手、后罩、海绵、胶带、工艺辅料等)	○	○	○	○	○	○
内饰件 (层架、抽屉、果菜箱、搁架、蛋架、制冰格等)	○	○	○	○	○	○
控制器件 (PCB板、温控器、电磁阀、开关等)	×	○	○	○	○	○
包装件 (纸箱、泡沫、说明书、塑料袋、打包带、商标、贴纸等)	○	○	○	○	○	○

本表格依据SJ/T 11364的规定编制。
○：表示该有害物质在该部件所有均质材料中的含量均在 GB/T 26572规定的限量要求以下。
×：表示该有害物质至少在该部件的某一均匀材料中的含量超出 GB/T 26572规定的限量要求。

“环保使用期限标识”表示在使用说明书所述的正常情况下使用本产品的环保使用期限为15年。该期限为本企业自行指定。

EUNA®

优诺电冰箱保修卡

Refrigerator warranty card

优诺电冰箱[保修单]

用户姓名	
联系电话	
联系地址	
邮政编码	
购机日期	
产品型号	
机器编号	
发票号码	
购机价格	
购机商店	

尊敬的优诺用户：

感谢您对优诺的厚爱，您选用了优诺电冰箱产品,不仅是对优诺电冰箱产品质量的高度信任,同时也是对优诺完美售后服务体系的很大信任和支持，为了使您方便地使用优诺产品，请您仔细阅读保修条款；

1、请您妥善保管好保修卡和购机发票，这些将是您的保修凭据。

2、您的优诺产品出现问题，需要保修时，请拨打优诺全国统一服务热线（ 4006721777 ）或拨打当地经销商电话或维修网点 ，我们将尽快为您提供完美的服务。

3、不予保修范围：下列情况发生时，则不分期限、地点、修理及更换零件，本公司均需收取维修费：

①消费者自行拆卸、修理机器，导致机器故障、损坏者；

②因自然灾害或不可抗拒力等非产品质量因素造成机器故障、损坏者；

③消费者因使用、维护、保管不当造成机器故障、损坏者；

④无购机发票和保修单者;

4、整机保修一年。具体保修事宜按国家有关规定执行。

5、适用地区：本服务只适用于中国大陆地区内的指定区域范围，若产品不在规定的服务区域，或产品移至香港、澳门、台湾地区或其它国家，本条款自动失效。

检修记录

日期	检修记录	修理员